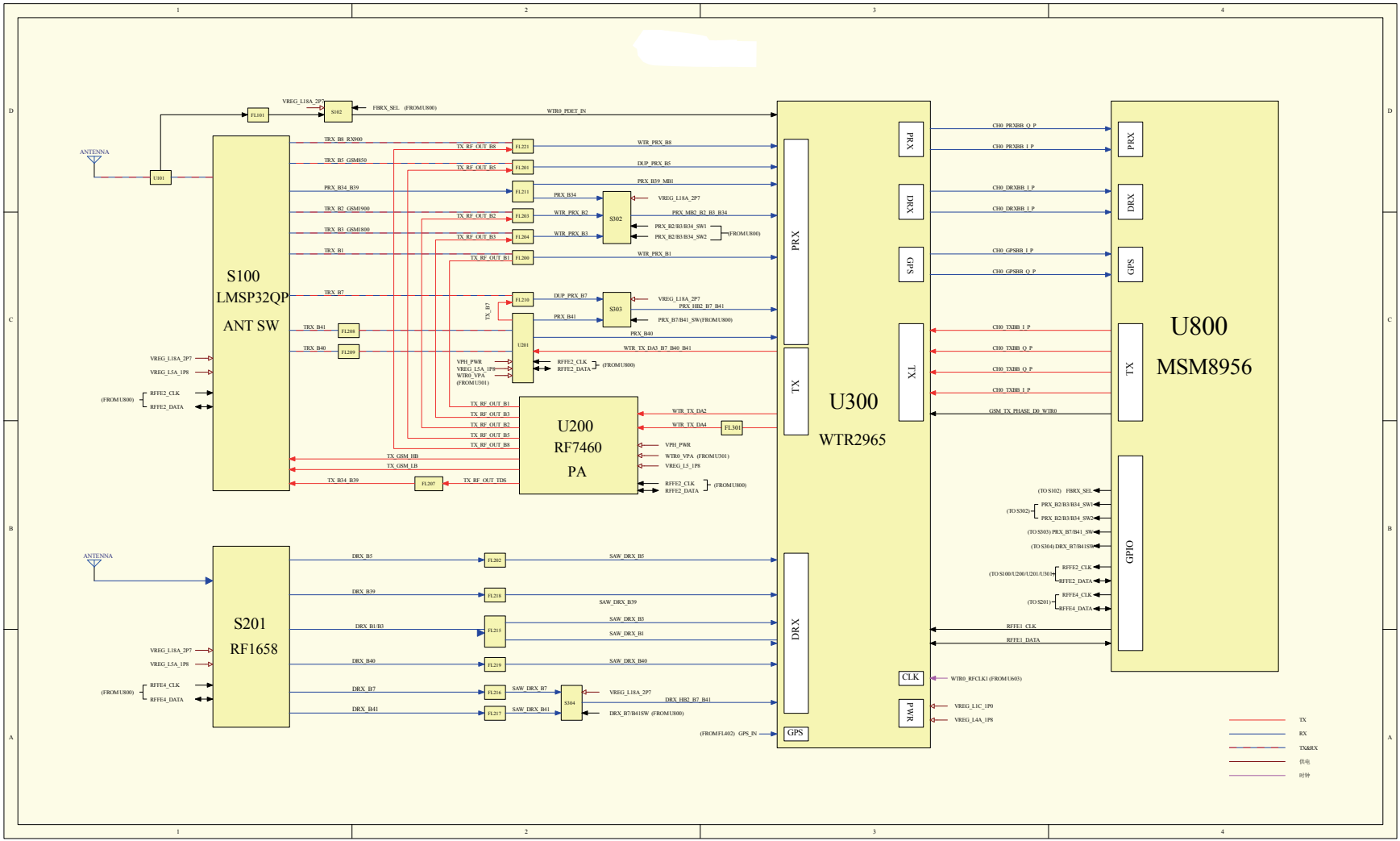

COMTECH computer echnology
tamiraat.com منبع مقاله

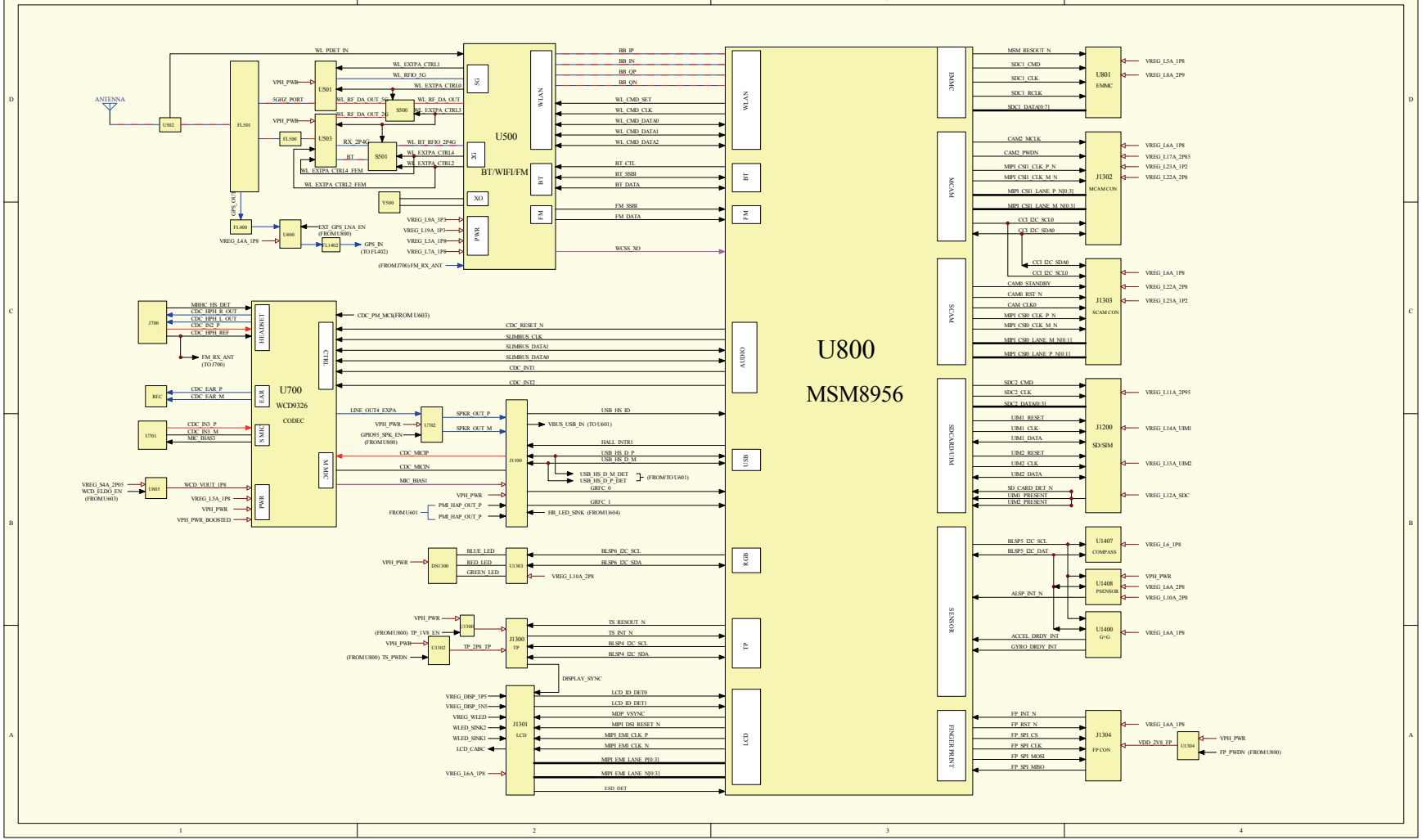

COMTECH
amputer echnology
tamiraat.com
منبع مقاله

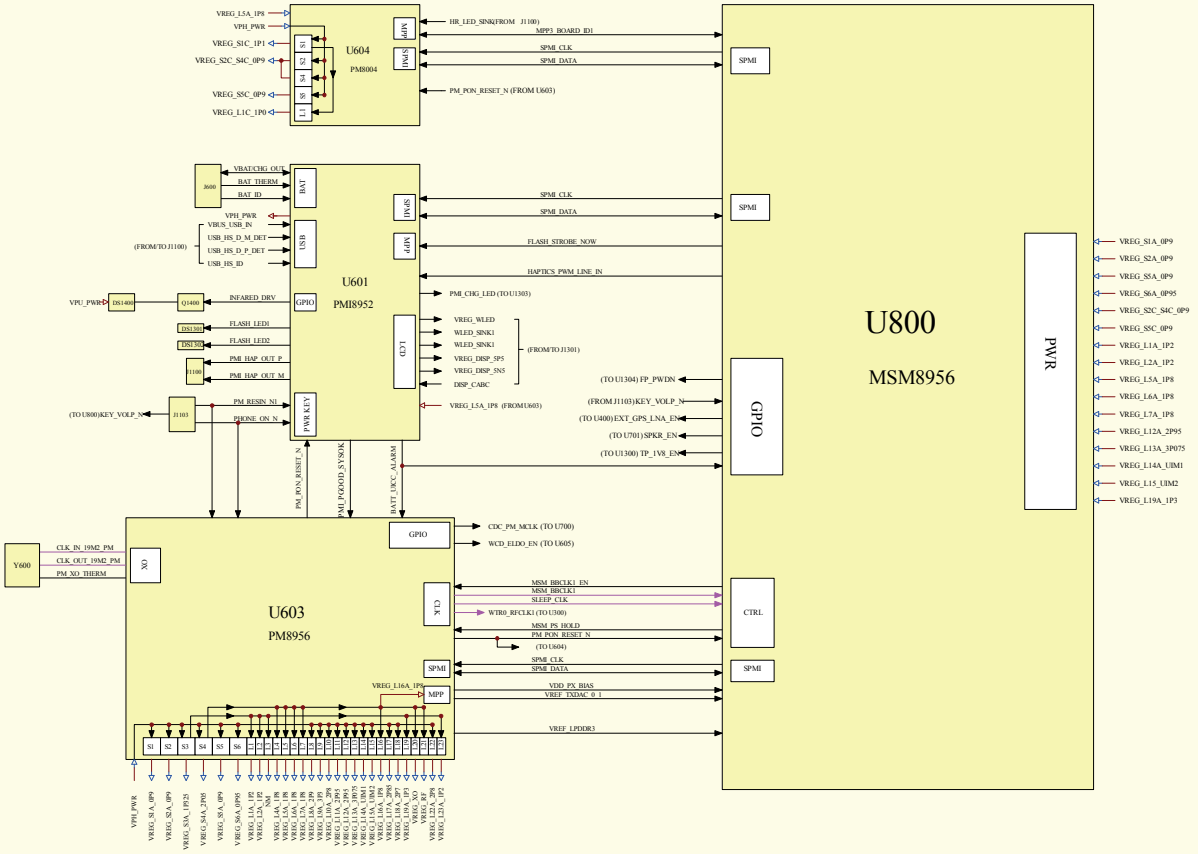

COMTECH computer technology
tamiraat.com منبع مقاله